8 (964) 633-73-83
кровля , фасады , окна ПВХ
ВАЛМИ
г.Ногинск ул. Текстилей д.35
valmikrov.ru

FAKRO

EN 14975 : 2006

⚠ WARNING! - ACHTUNG! - UWAGA! - AVERTISSEMENT!

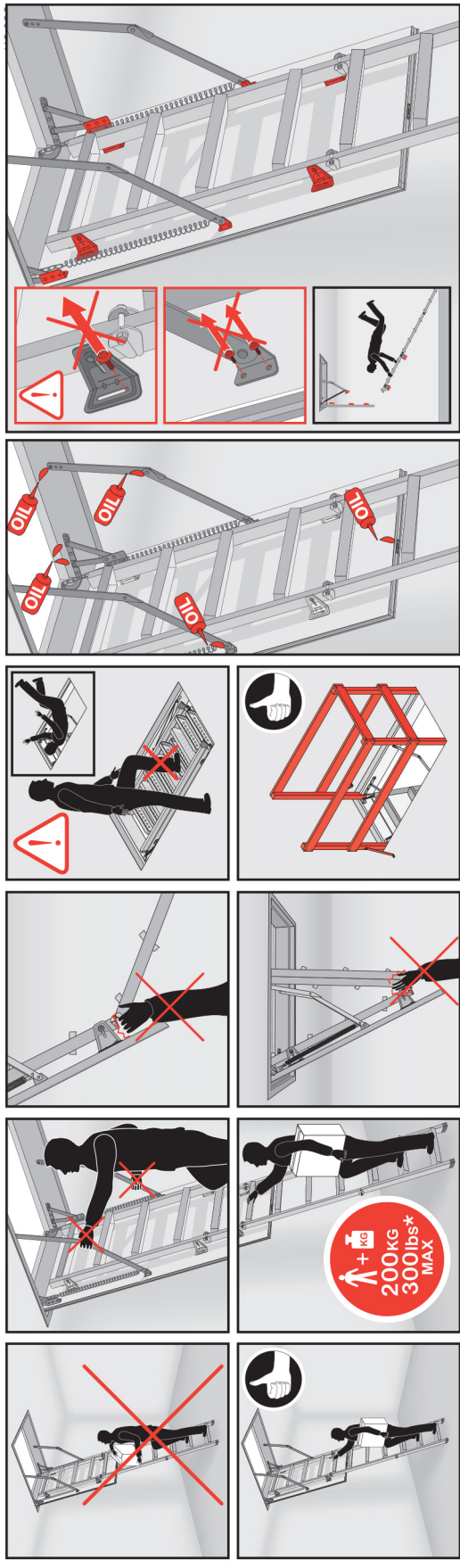

LWM LWM-S

LWM-K

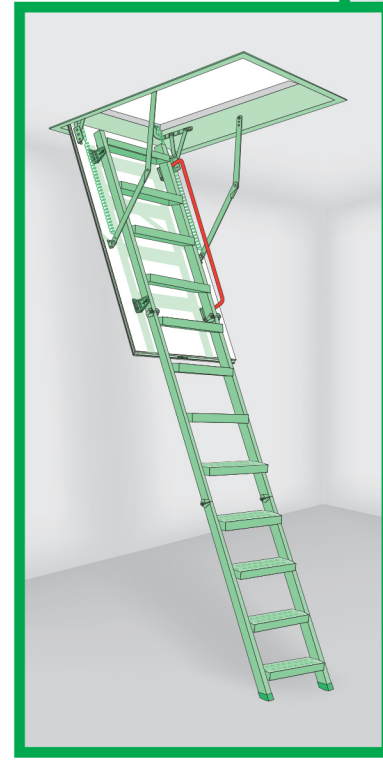

NC 99G

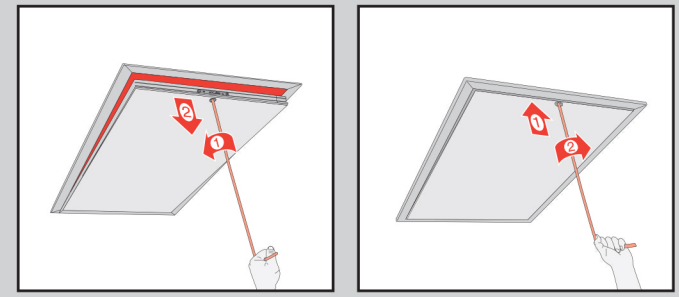

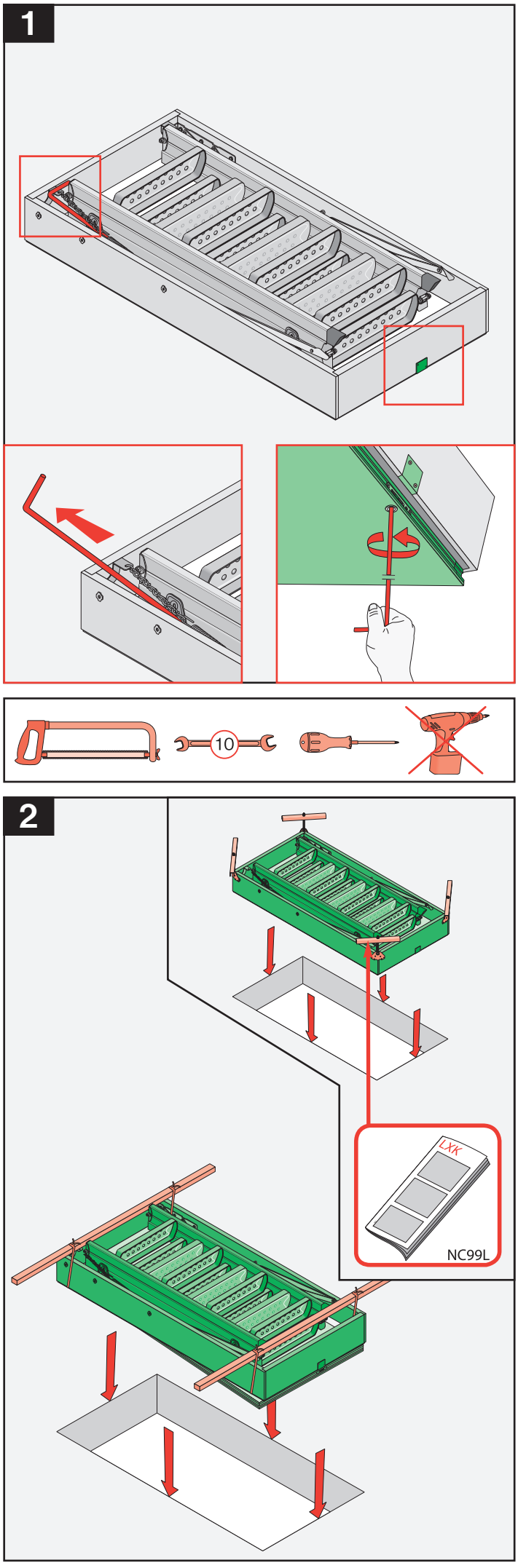
1
10
2
LXK
NC99L

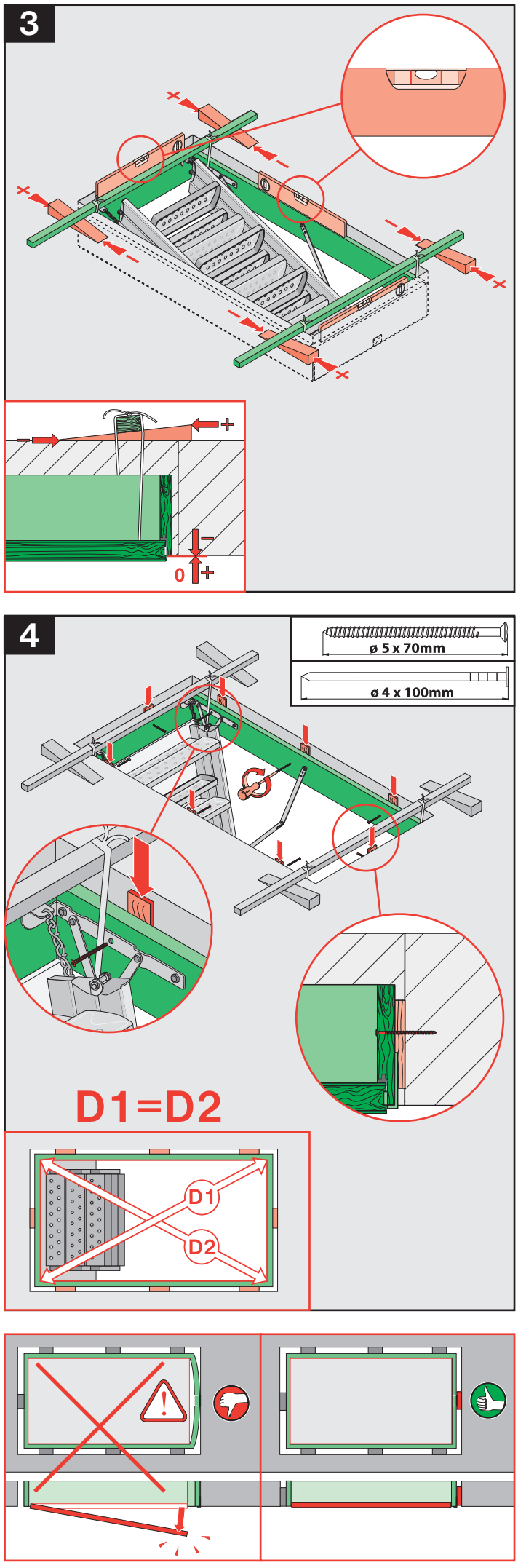
3
0
4
ø 5 x 70mm
ø 4 x 100mm
D1=D2
D1
D2

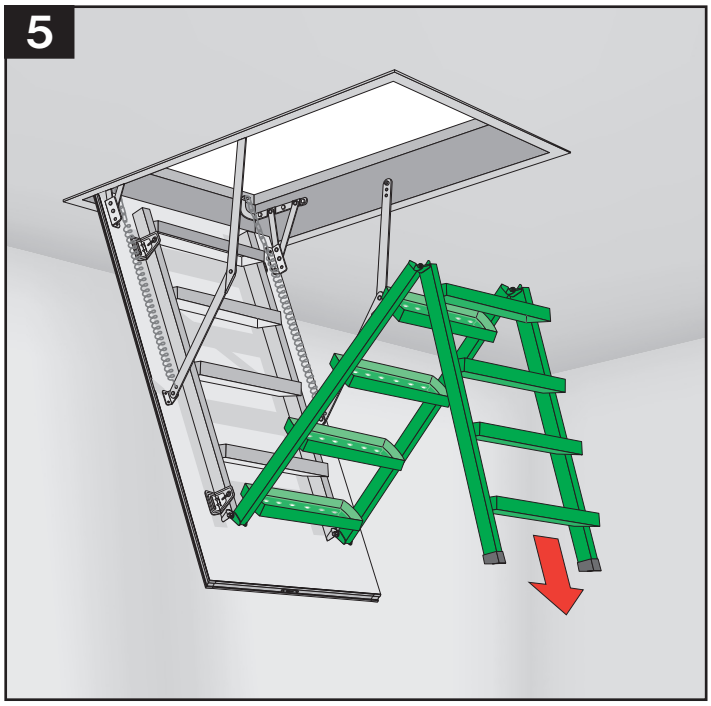
5

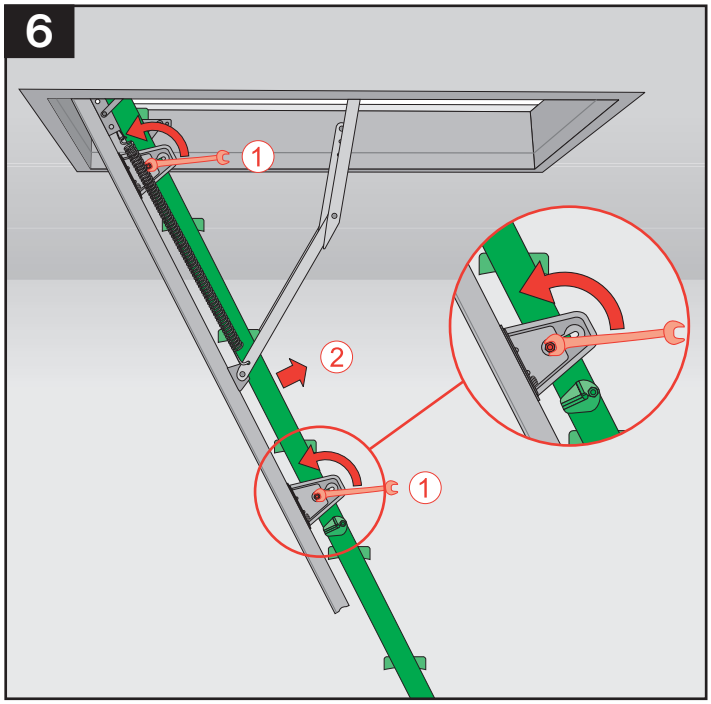
6
1
2
1

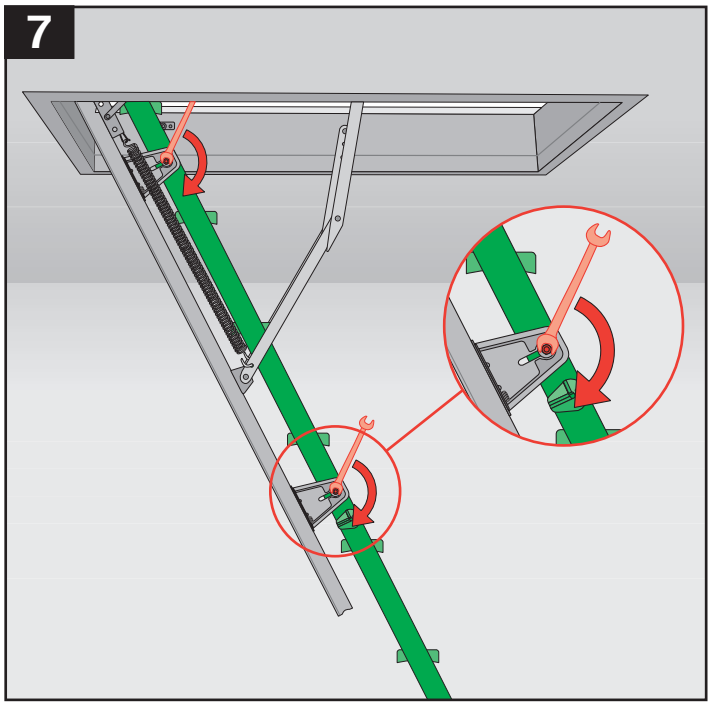
7

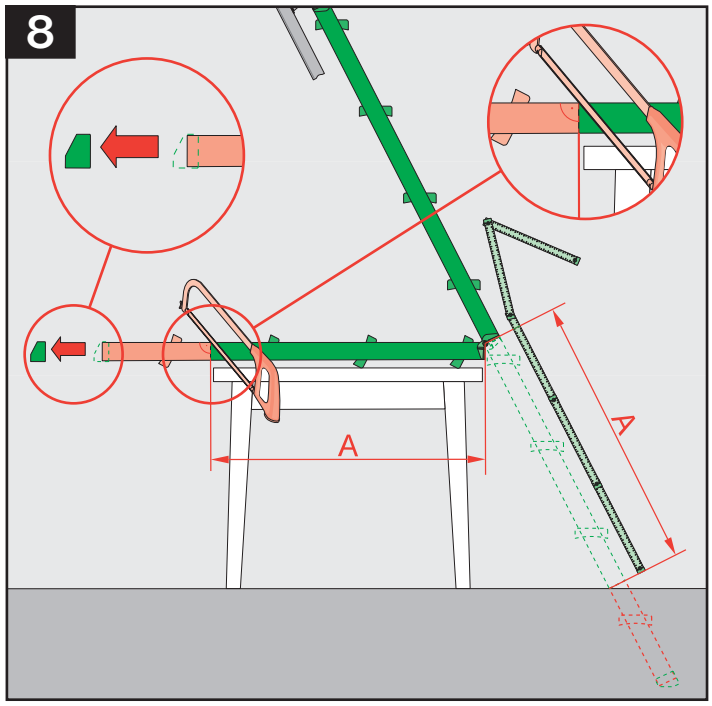
8
A
A

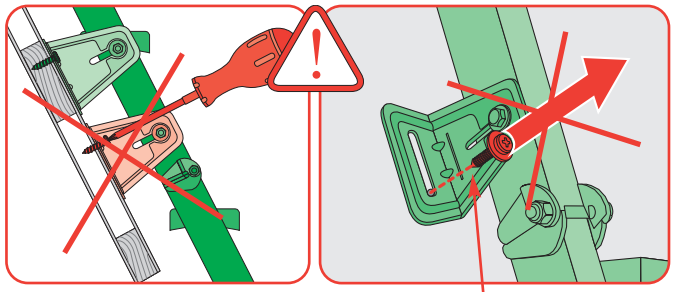
!

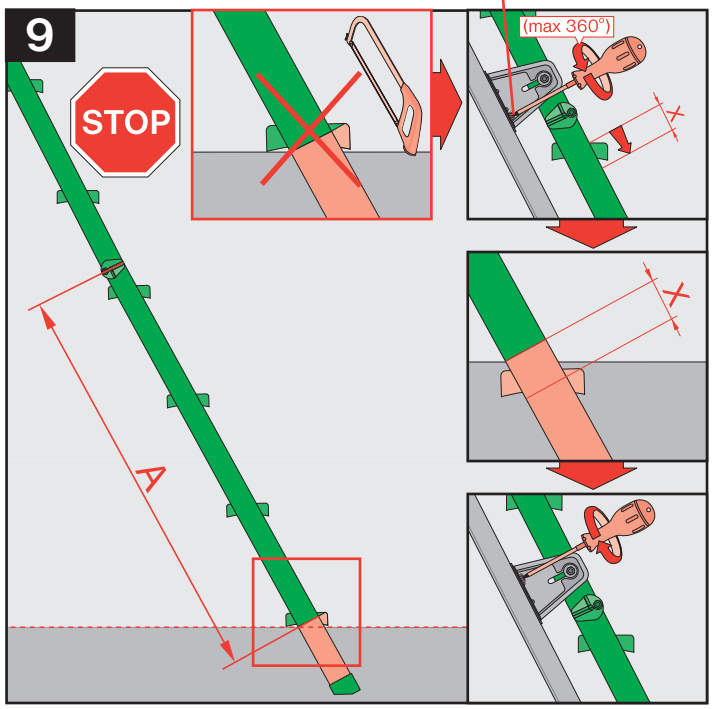
9
STOP
(max 360°)
X
X
A

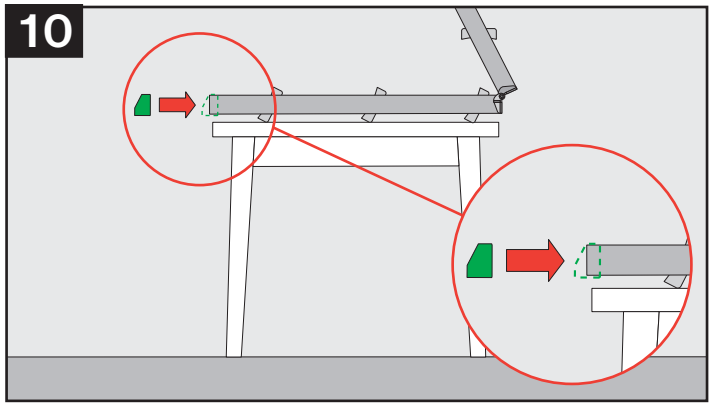
10

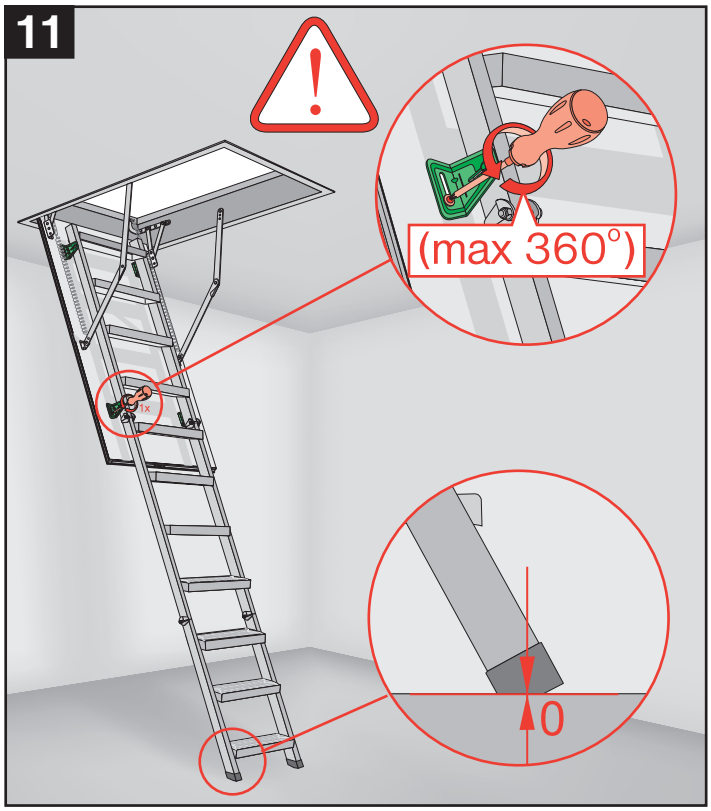
11
(max 360°)
0

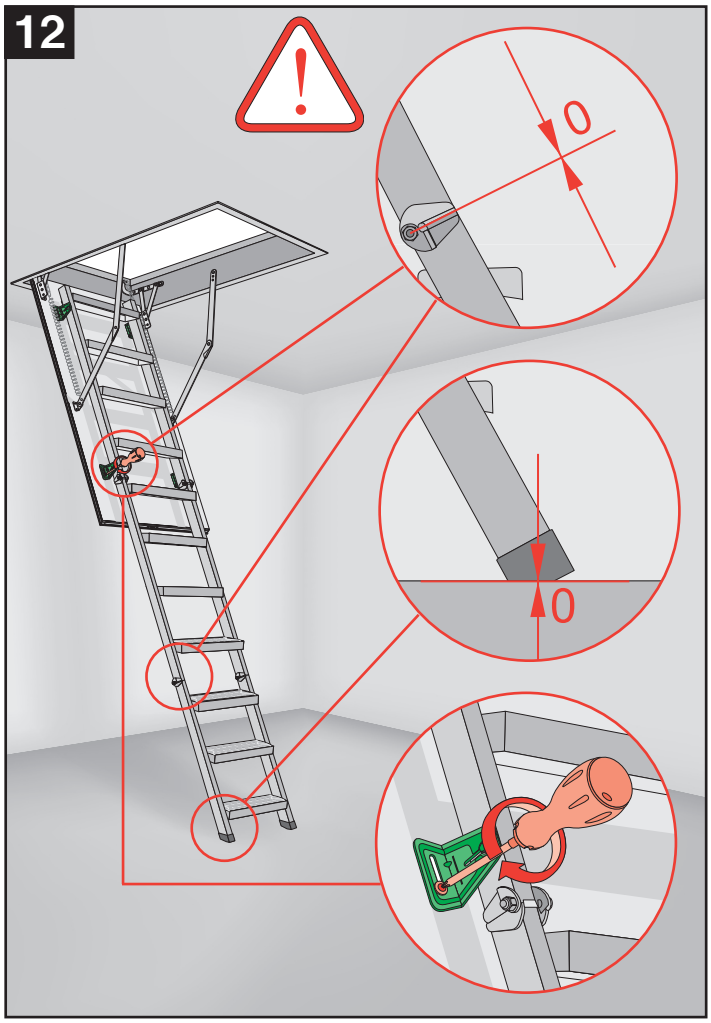
12
0
0

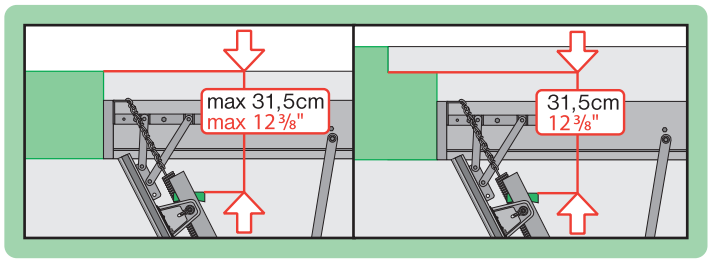
max 31,5cm
max 12 3/8"
31,5cm
12 3/8"

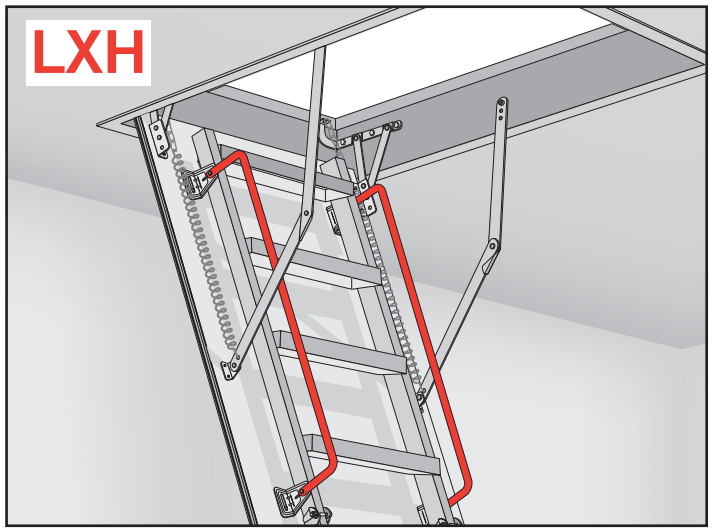
LXH

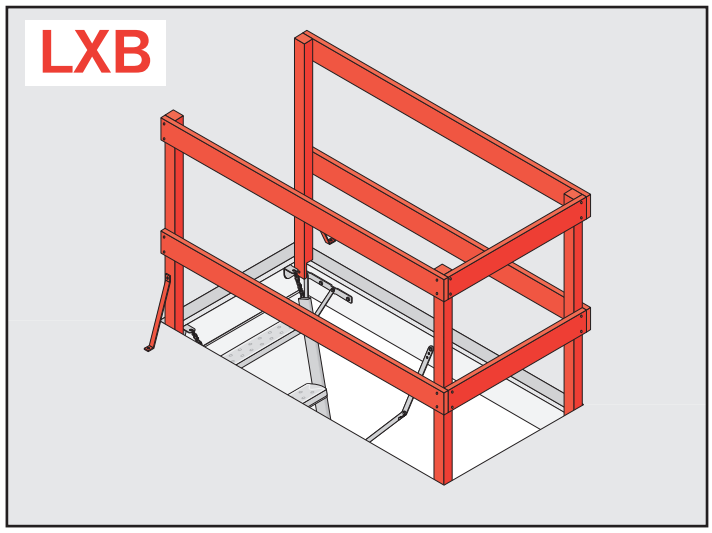
LXB

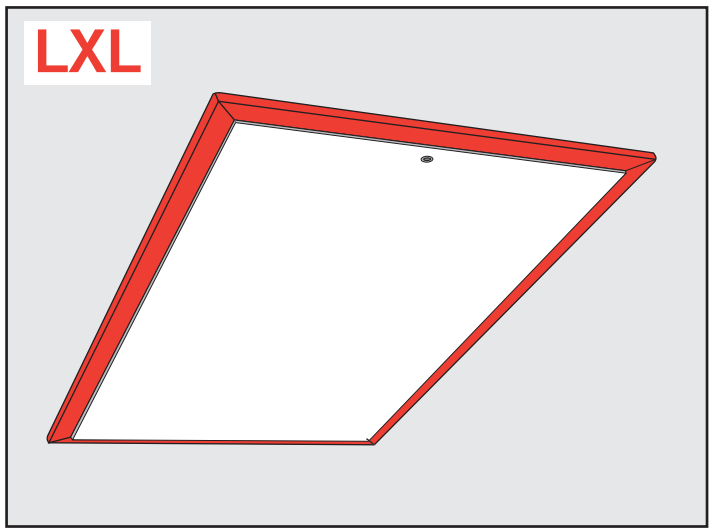
LXL

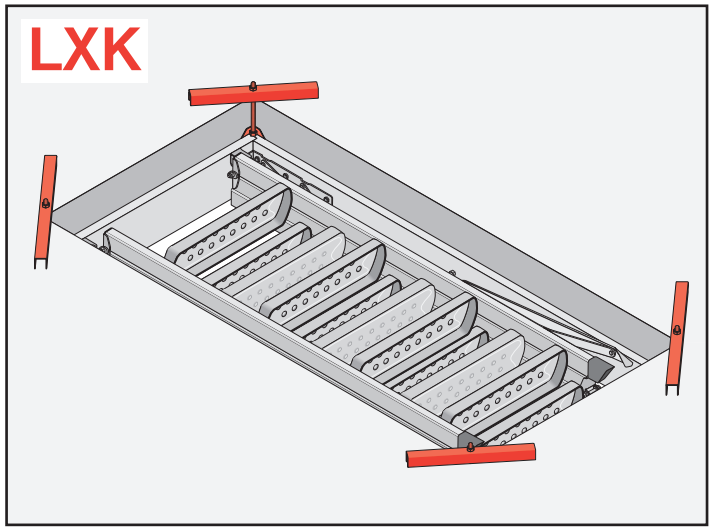
LXK