МОСТИК ПЕРЕХОДНОЙ

КОМПЛЕКТ ПОСТАВКИ

		2 м / шт.	1,2 м / шт.	0,8 м / шт.
1.	панель мостика	1	1	1
2.	опора треугольная	3	2	2
3.	кронштейн несущий	3	2	2
4.	болт 8 х 60 для монтажа к кровле	6	4	4
5.	прокладки резиновые	9	6	6
6.	болт сборочный 8 х 35	12	8	8
7.	гайка	12	8	8
8.	шайба	24	16	16
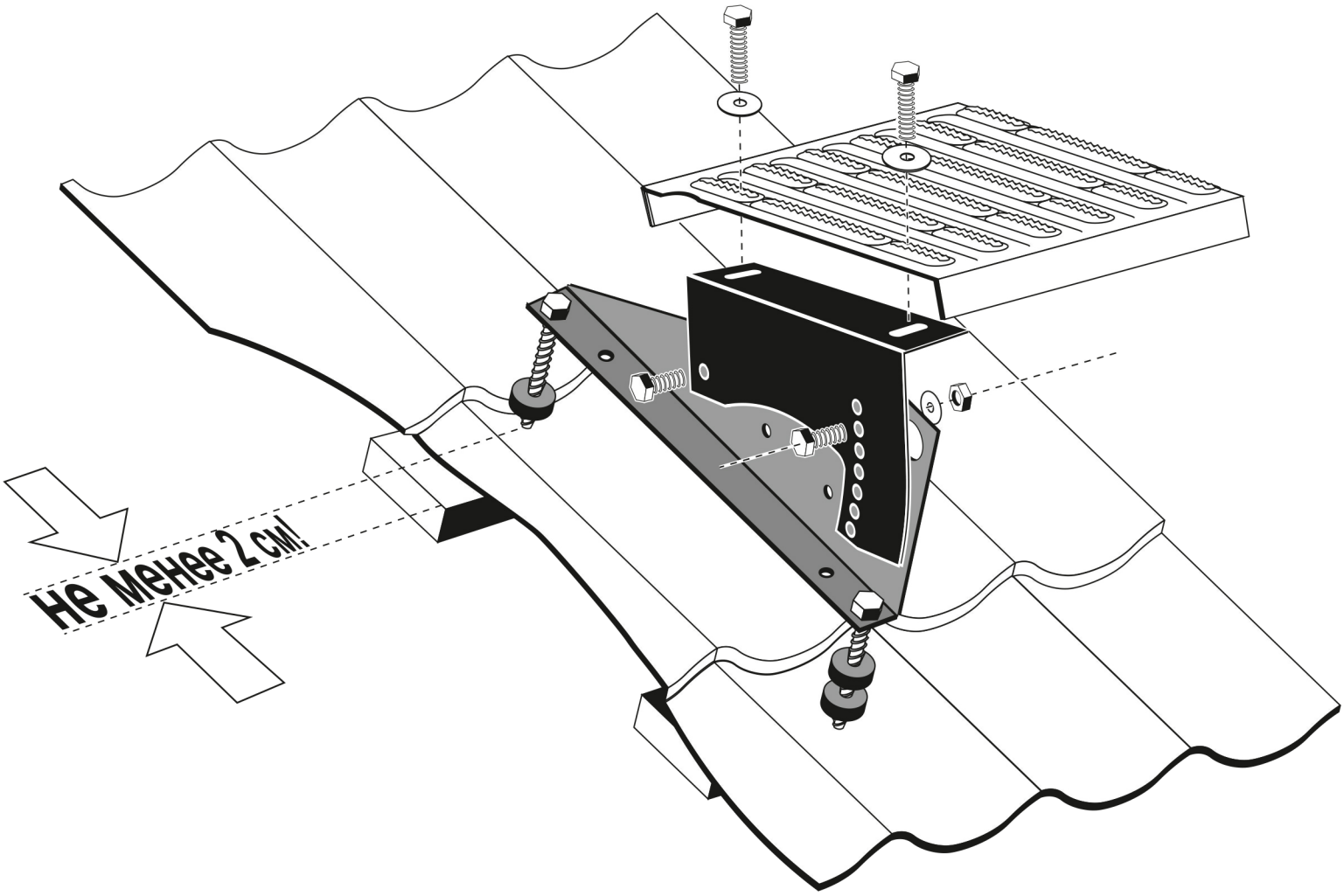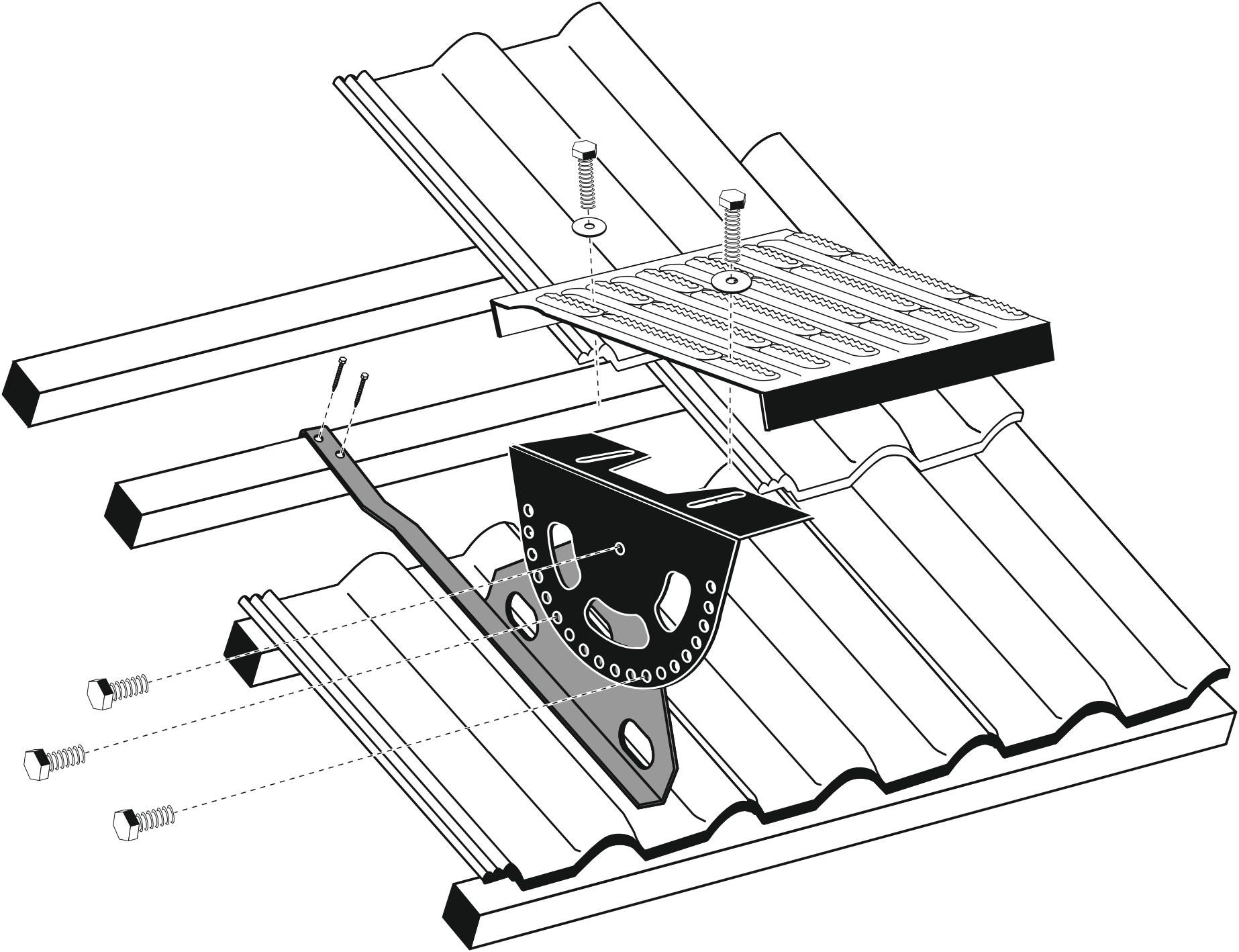
Места крепления опор мостика соответствуют местам крепления металлочерепицы.
Мостик можно монтировать на готовую кровлю.
Рекомендуется шаговая обрешетка не менее 25х100 мм. и крепление болта по оси бруска.
В любом случае отверстие под болт делать не ближе 2 см от края бруска обрешетки!
В противном случае возможно повреждение металлочерепицы с обрешеткой и вырывание опор мостика.