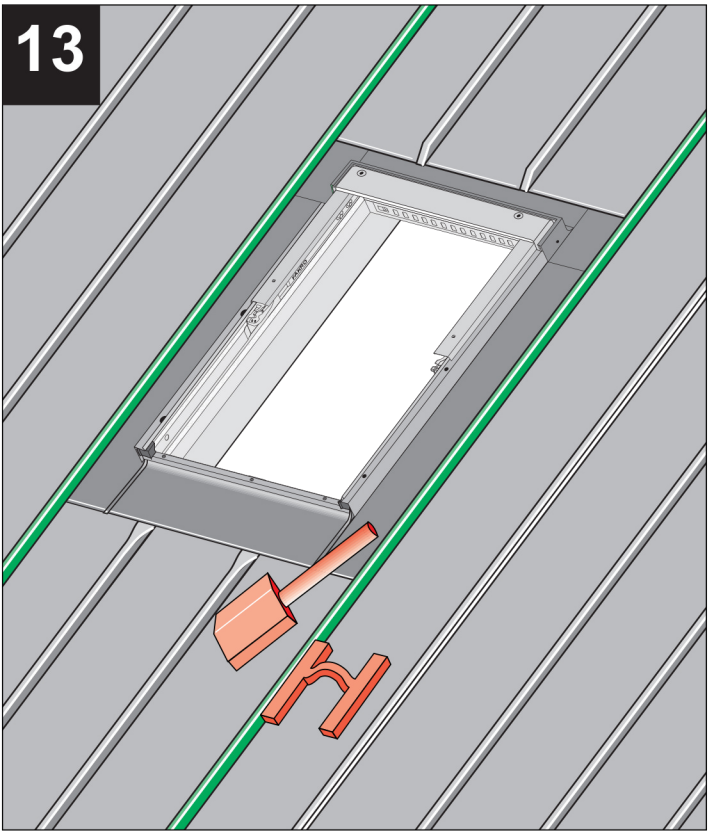

EEV

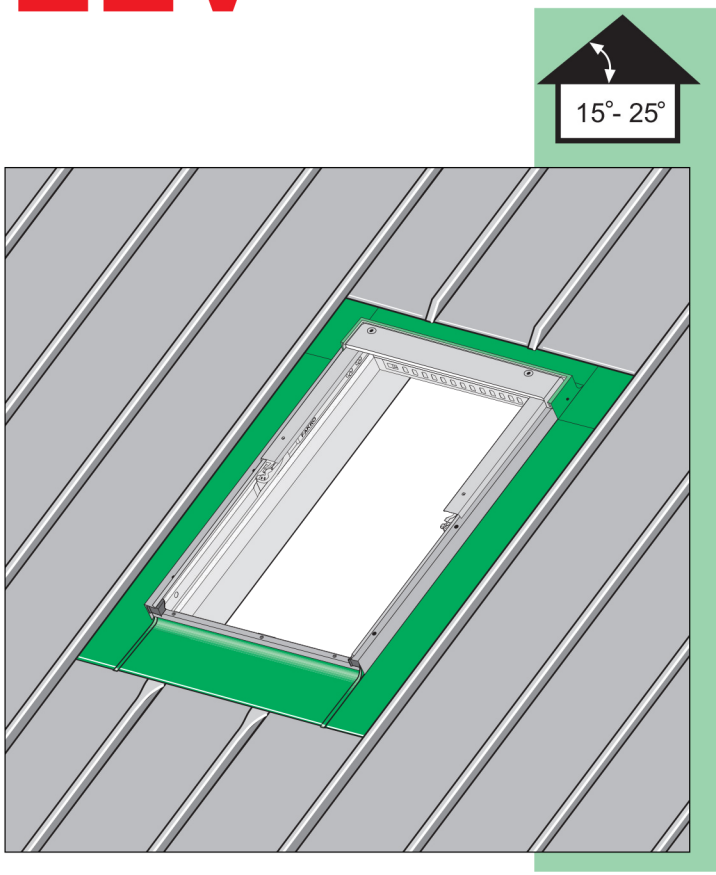

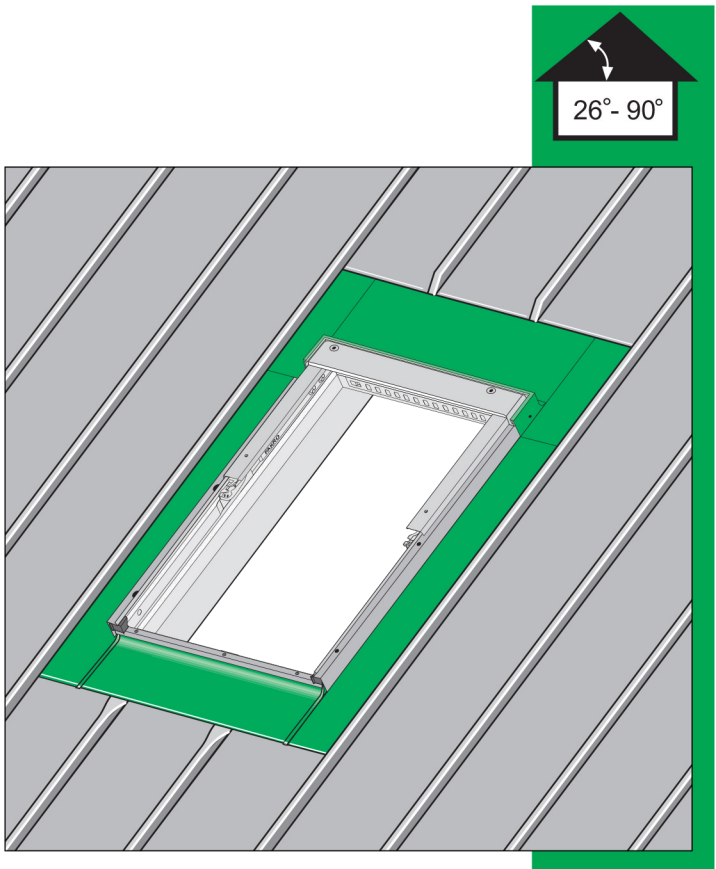

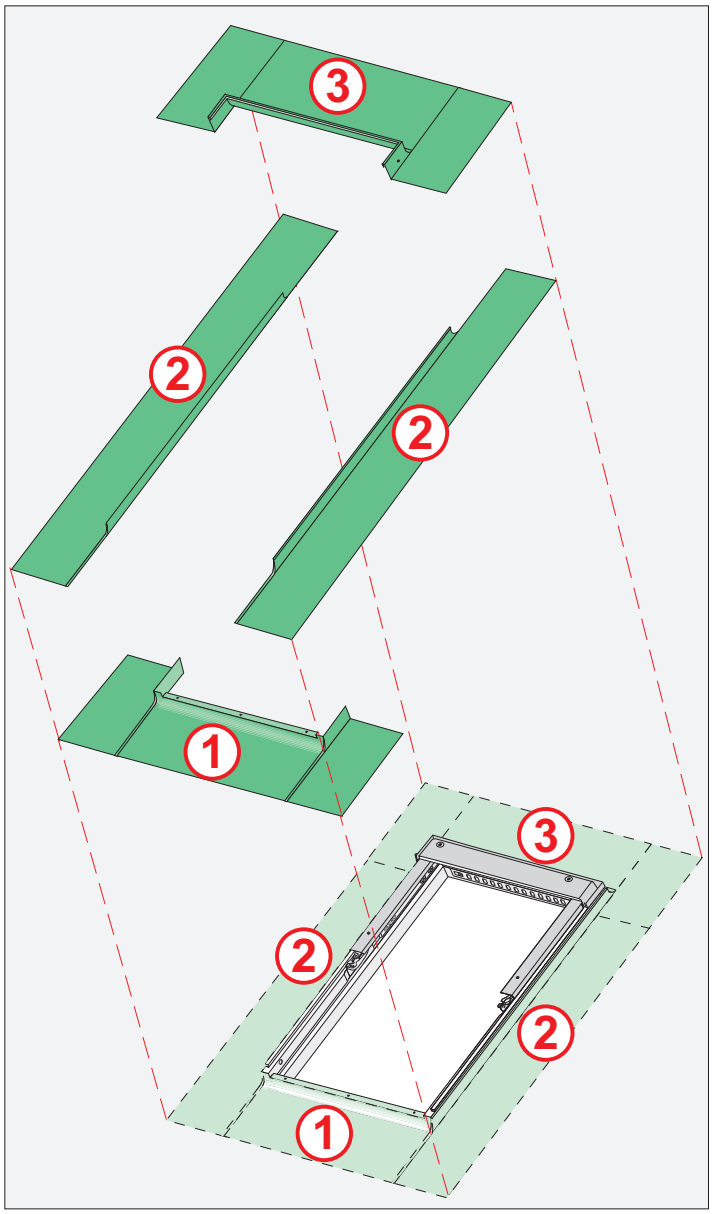
3
2
2
1
3
2
2
1

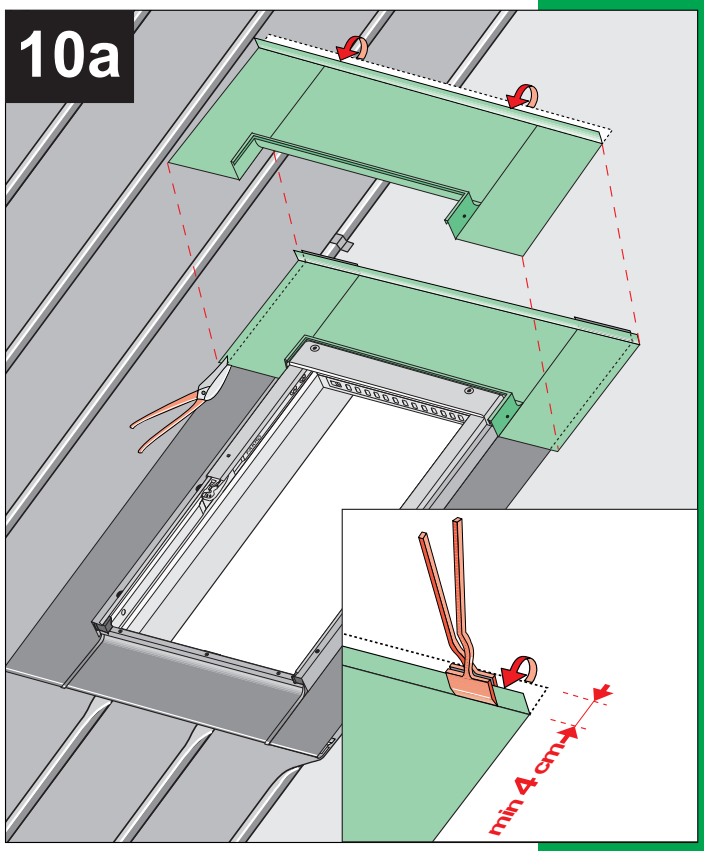
26°- 90°
10a
min 4 cm

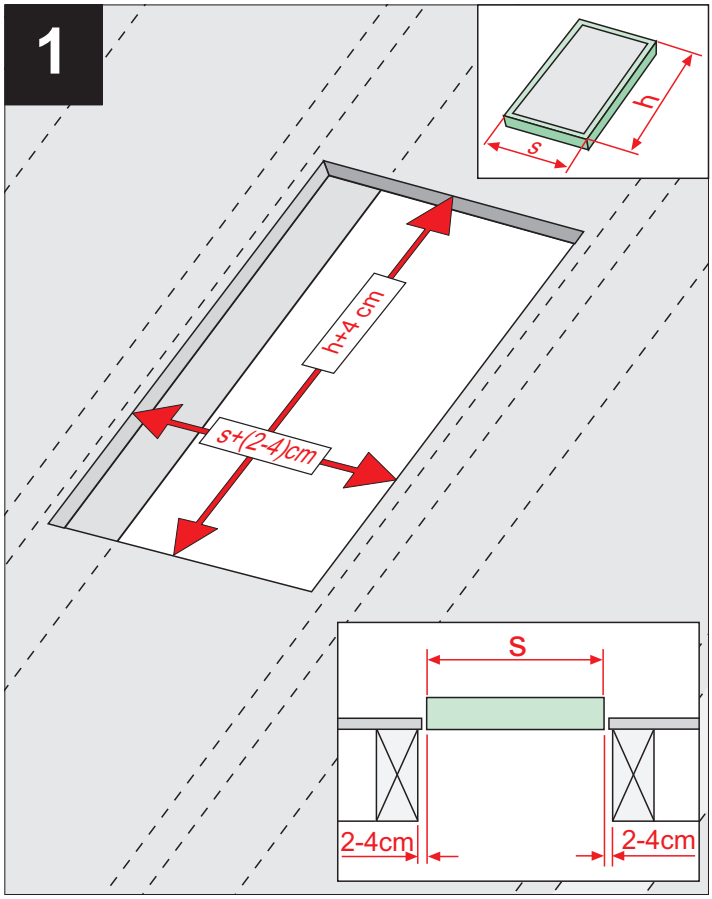
1
h
s
h+4 cm
s+(2-4)cm
s
2-4cm
2-4cm

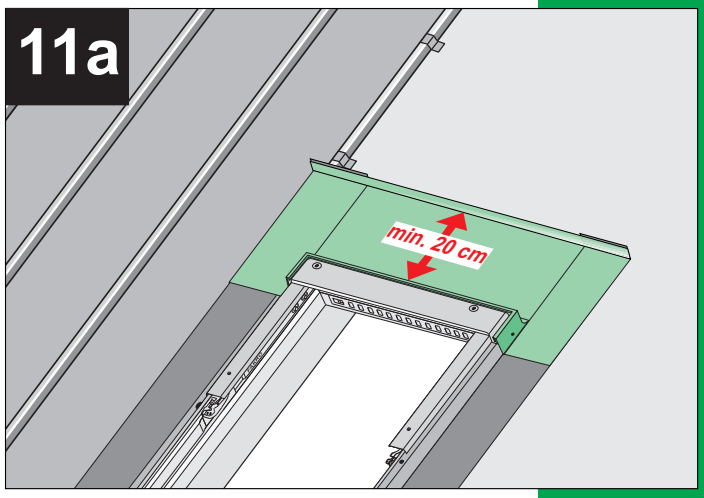
11a
min. 20 cm

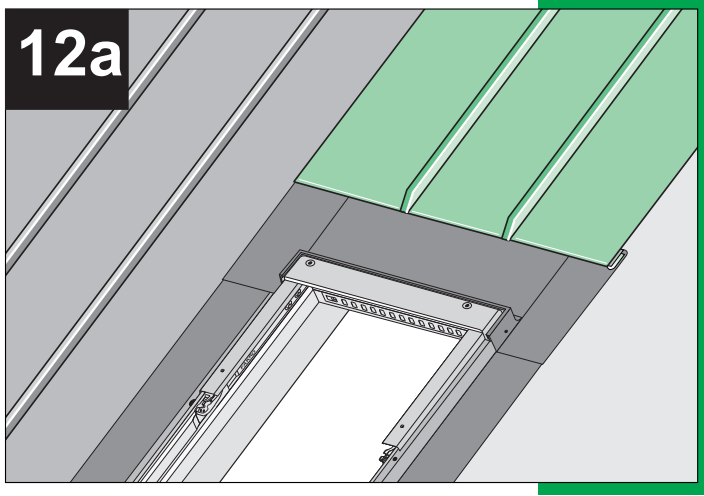
12a

15°- 25°

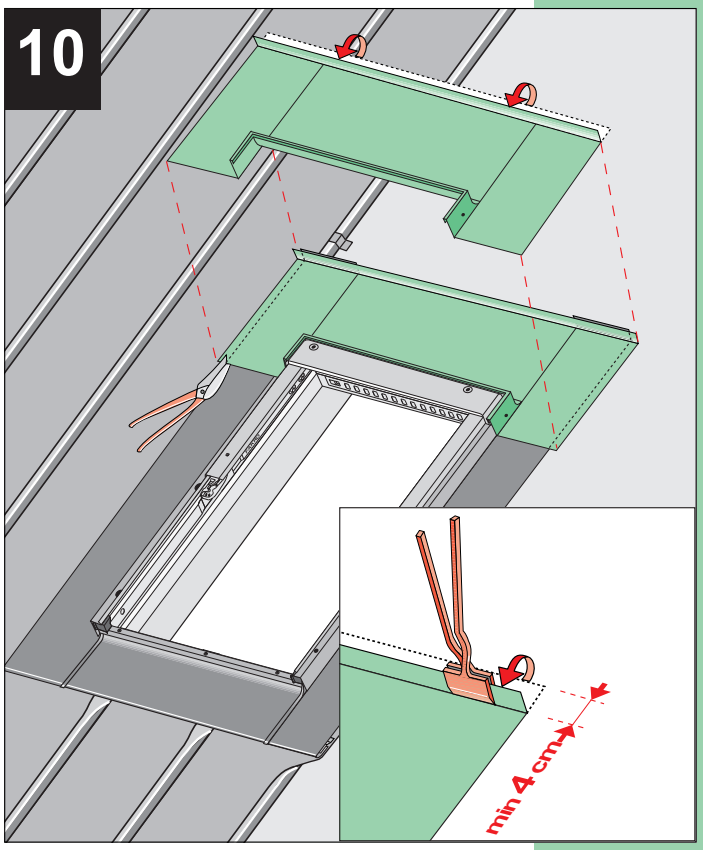
10
min 4 cm

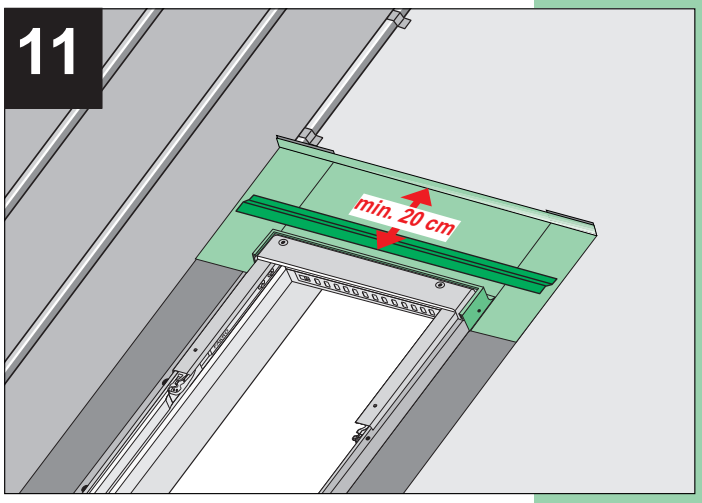
11
min. 20 cm

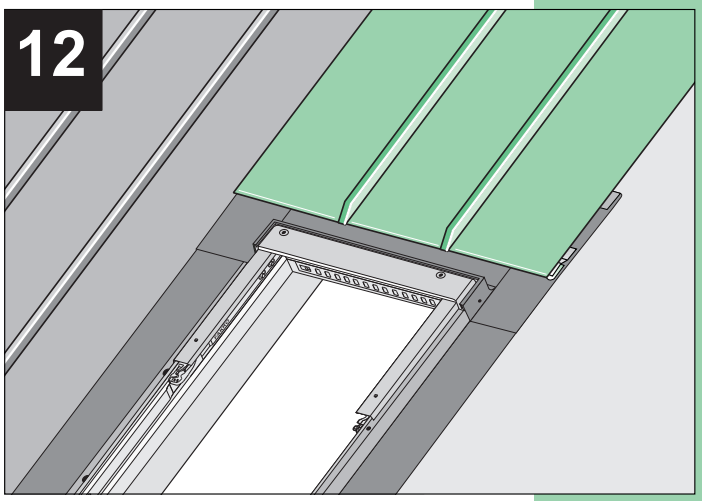
12

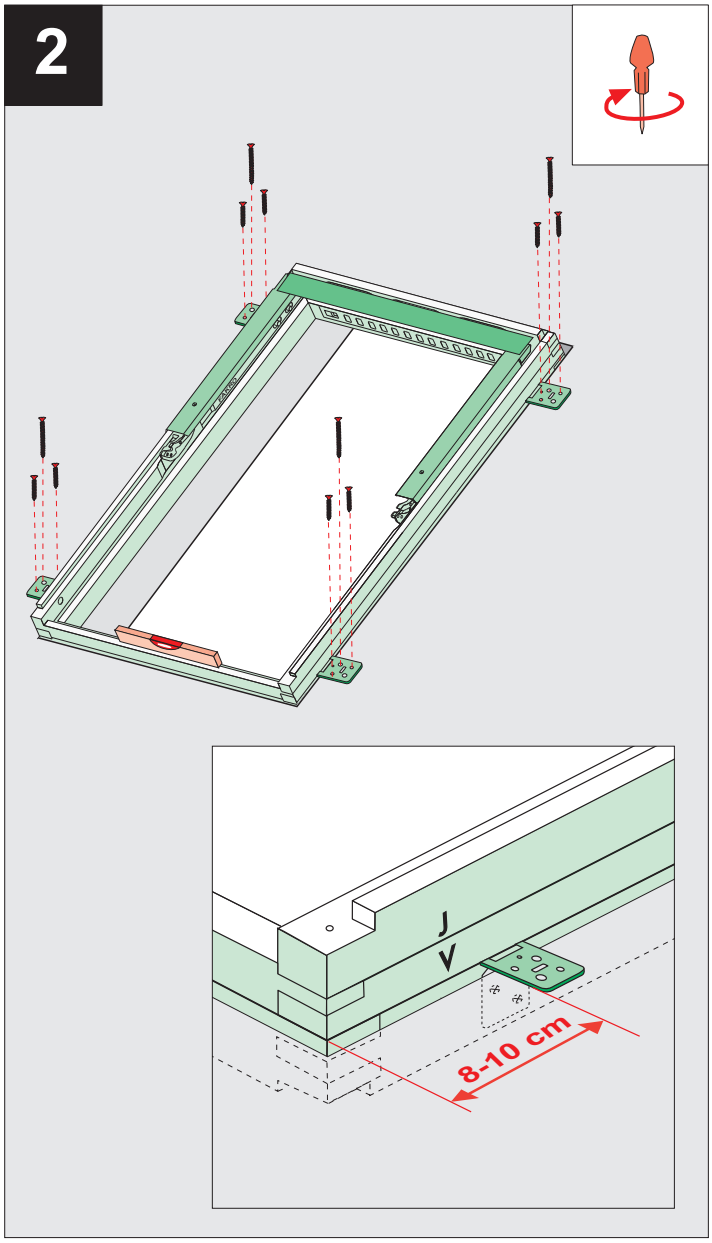
2
8-10 cm

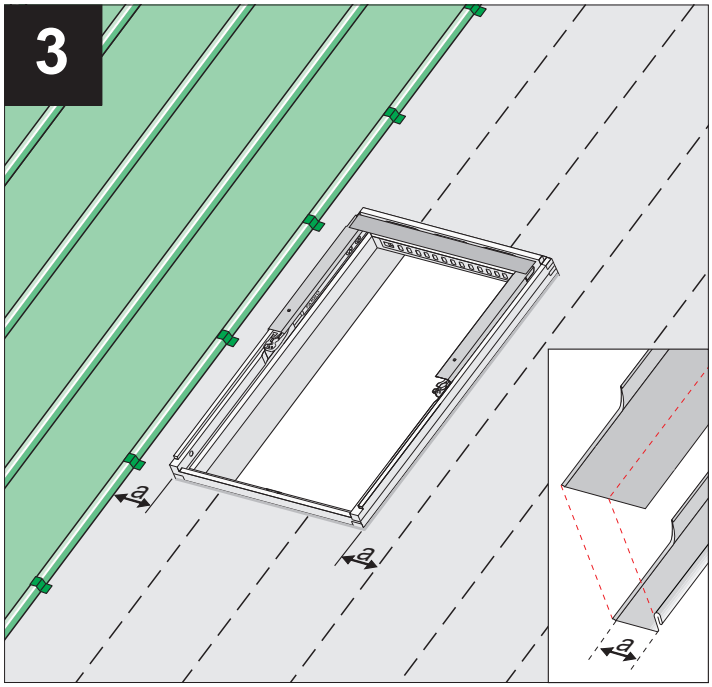
3
a
a
a

15°- 25°

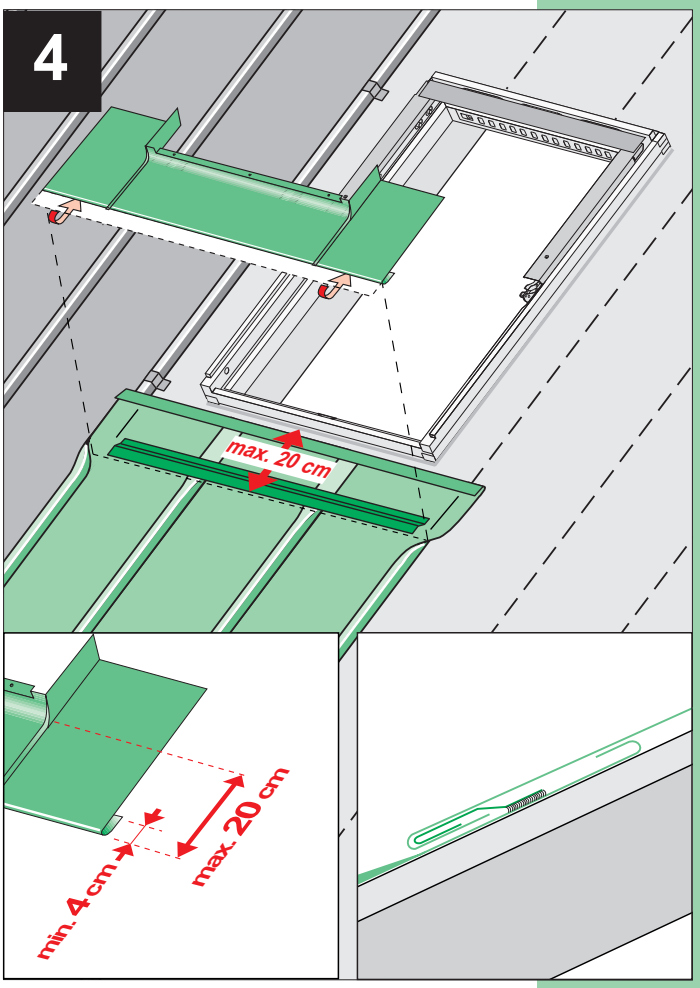

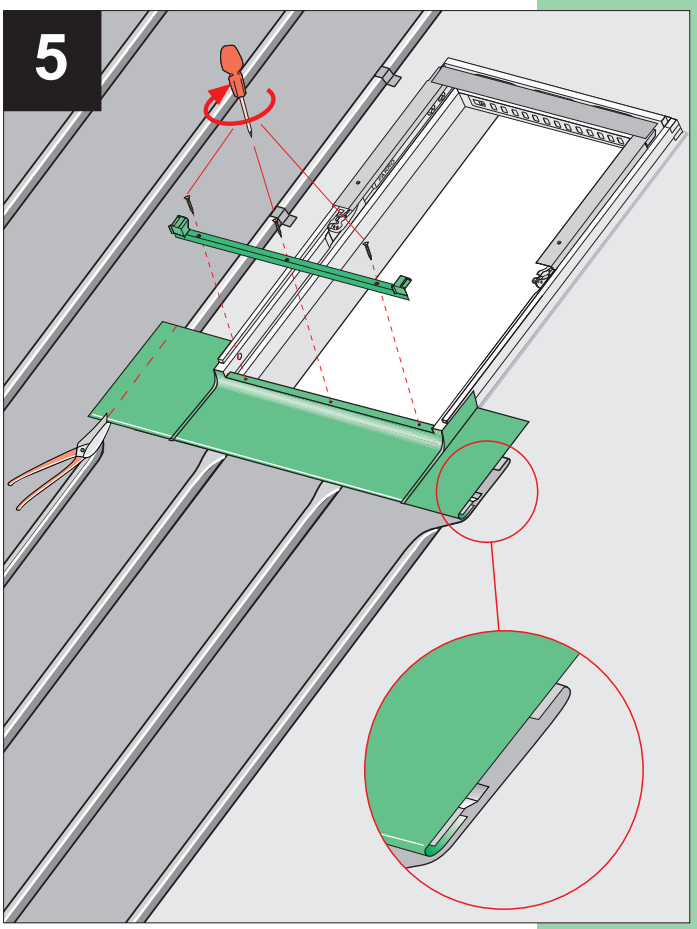

26°- 90°

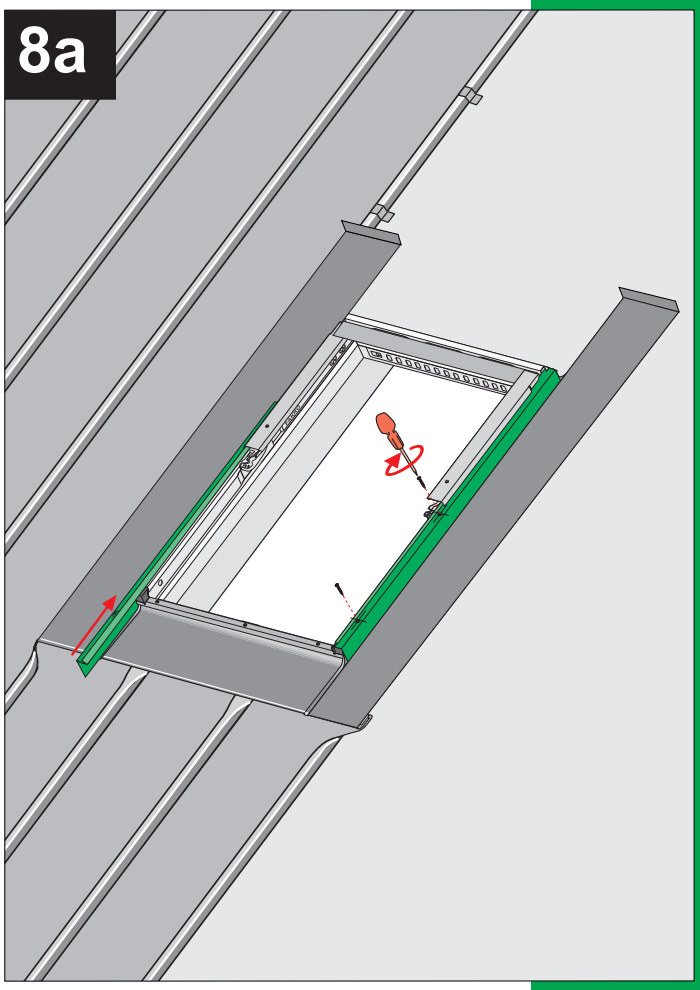

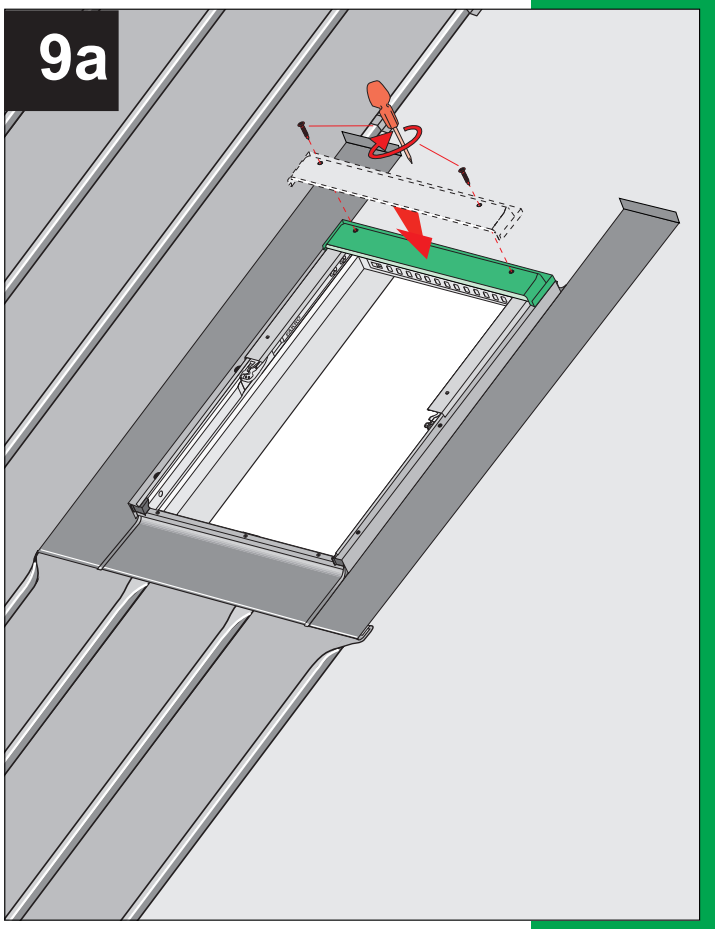

15°- 25°

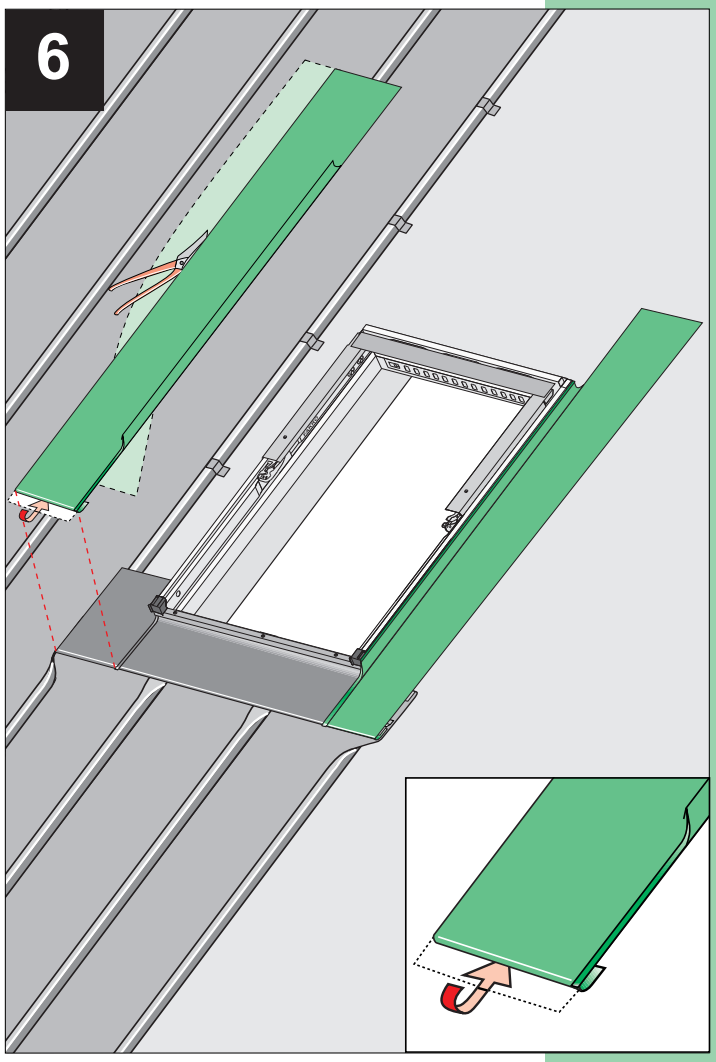
6

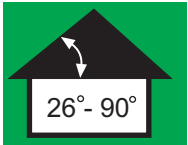
26°- 90°

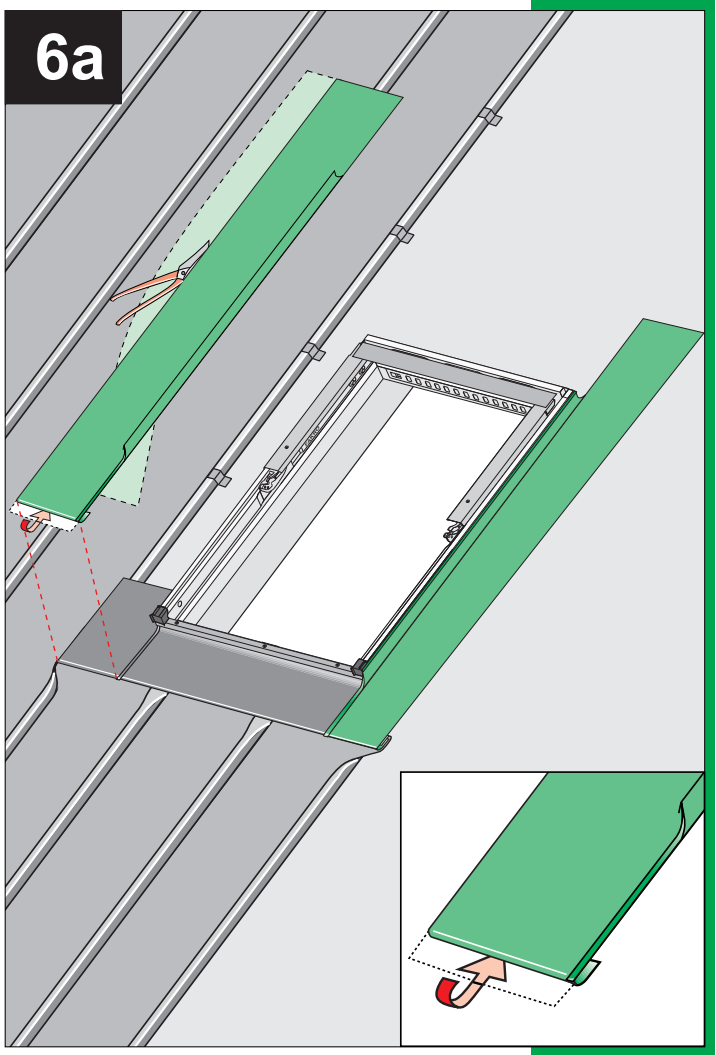
6a

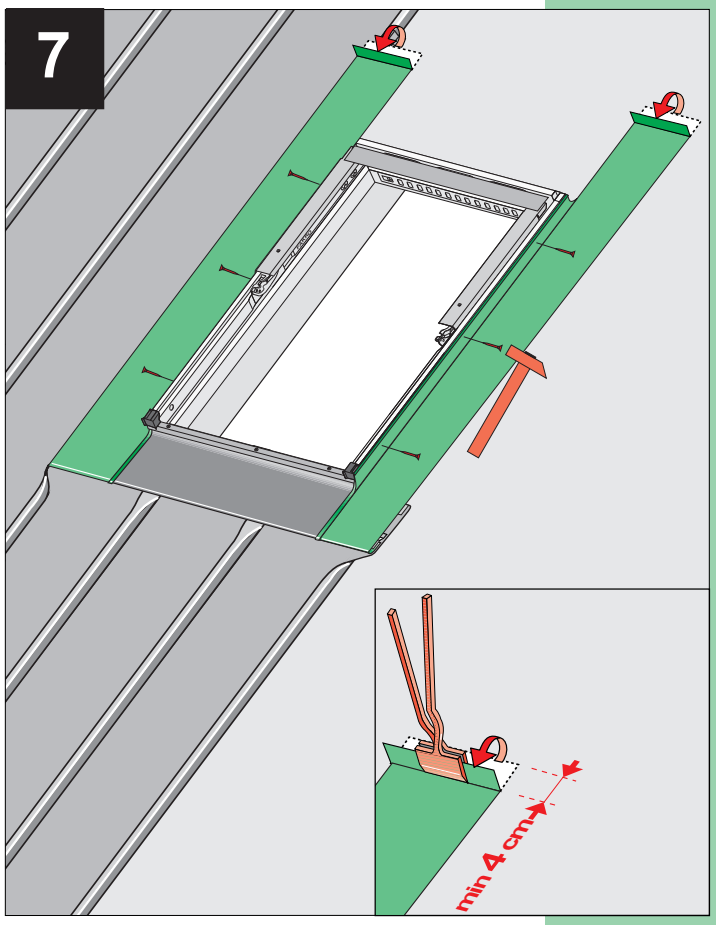
7
min 4 cm

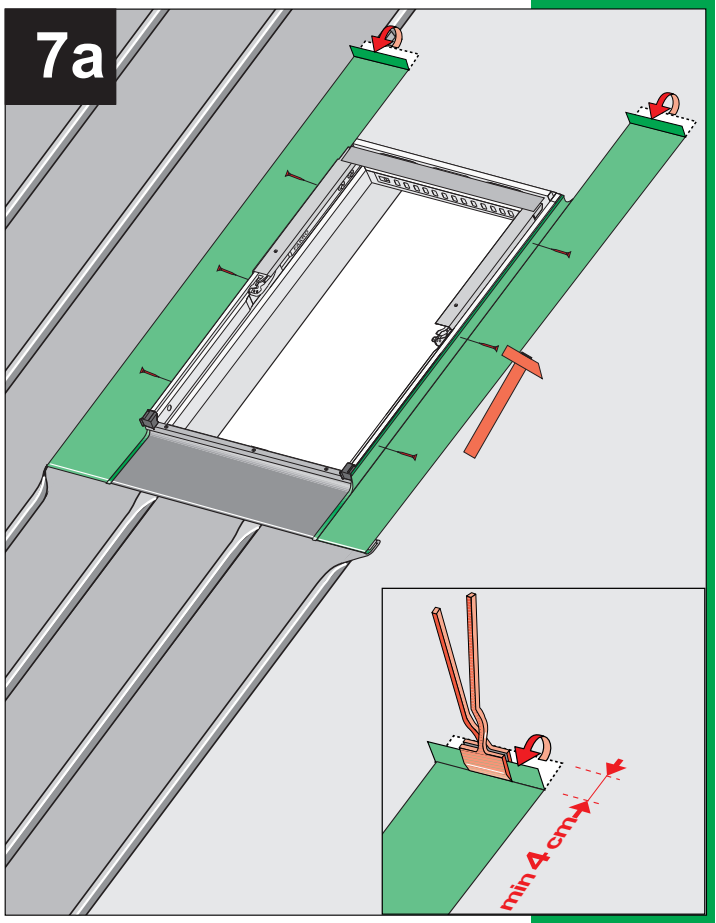
7a
min 4 cm

15°- 25°

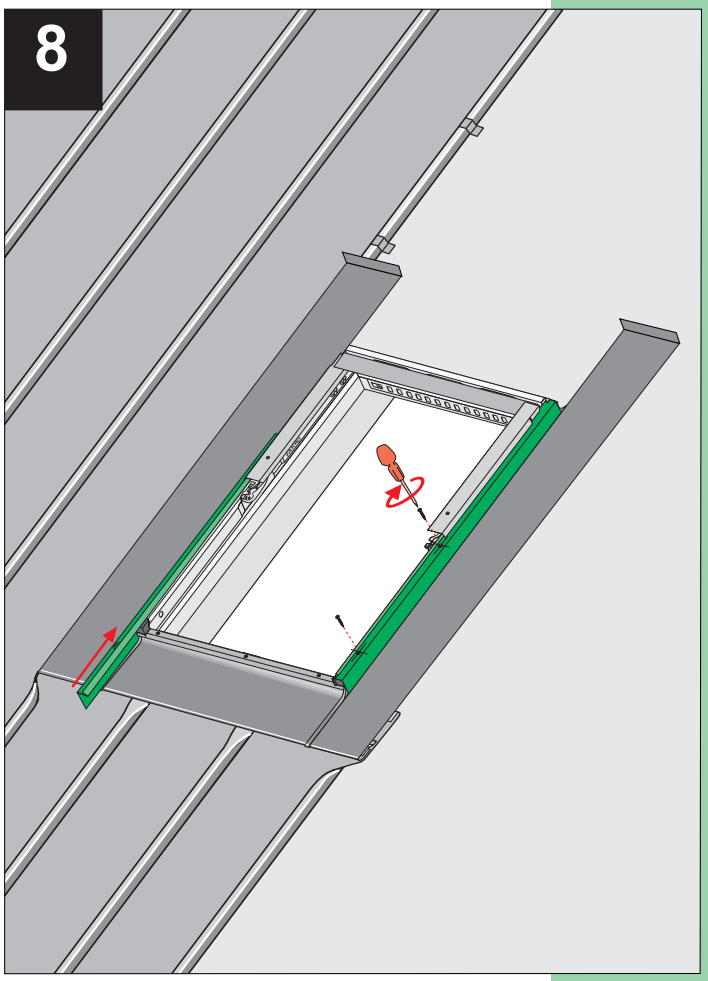

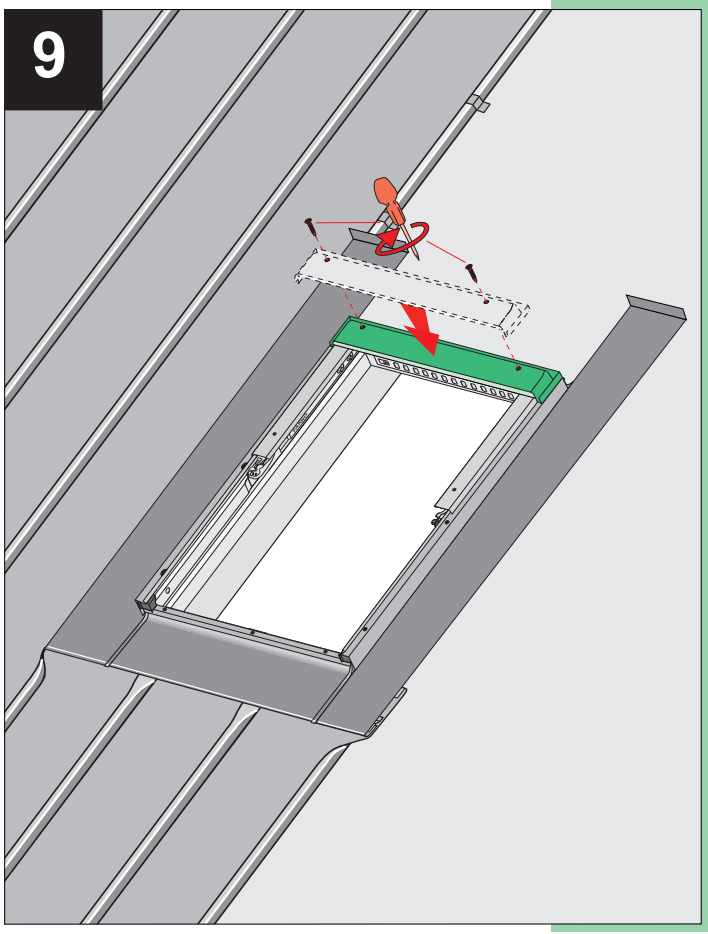
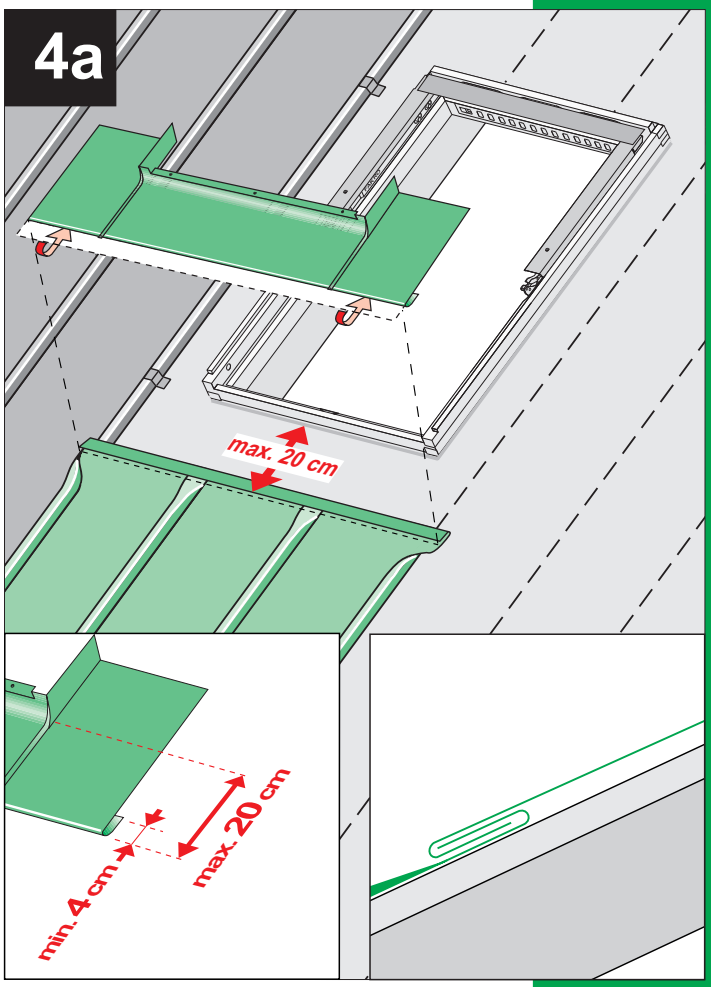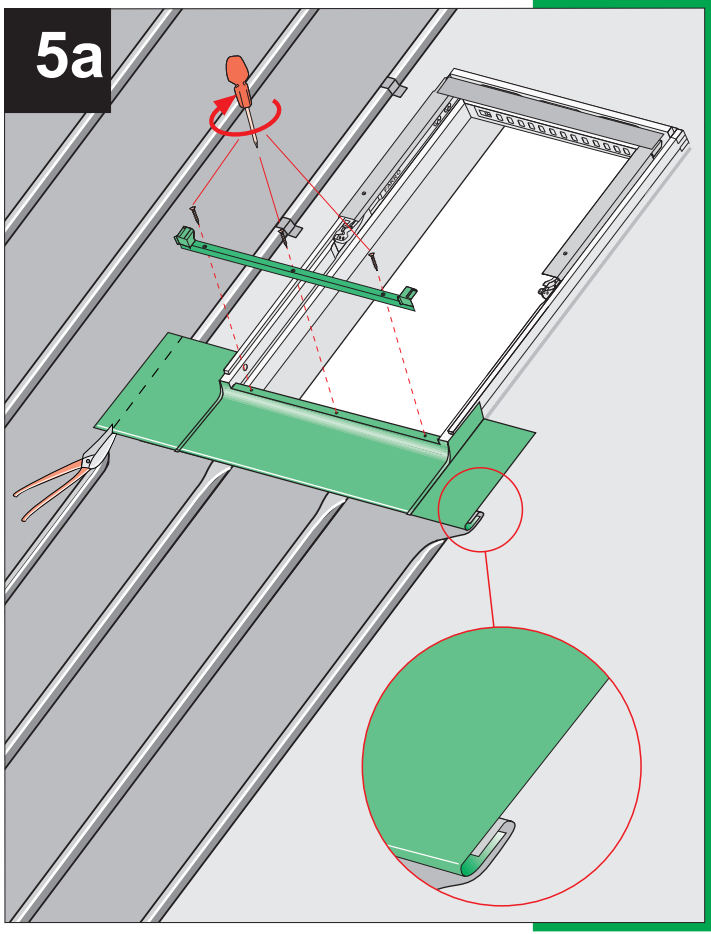
26°- 90°